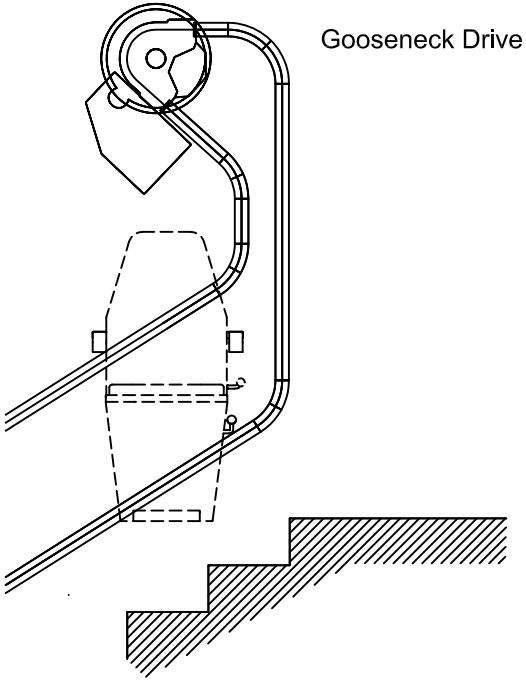

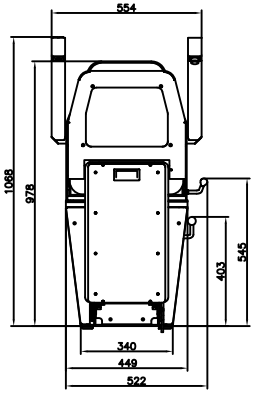

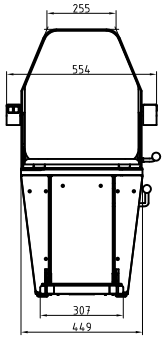

wall mounted rail

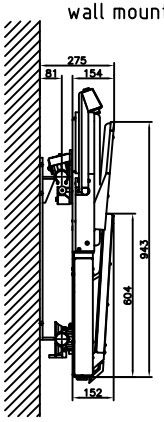

supports mounted rail

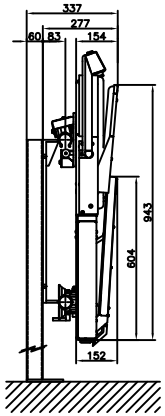

swivel seat; left OR right turn possible

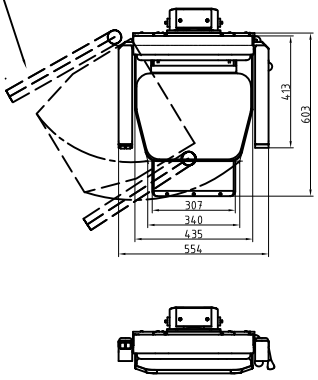

wall mounted rail

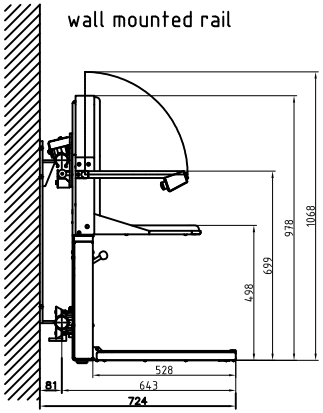

supports mounted rail

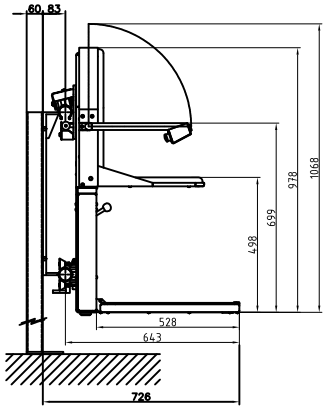

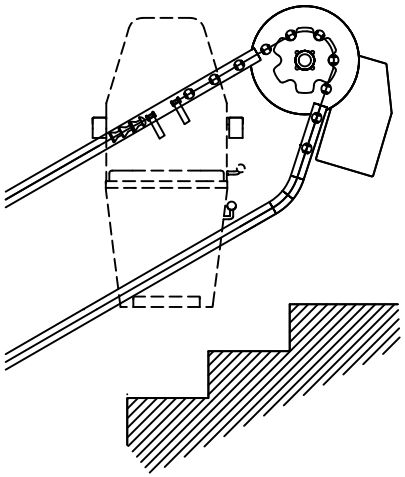

Standard Drive

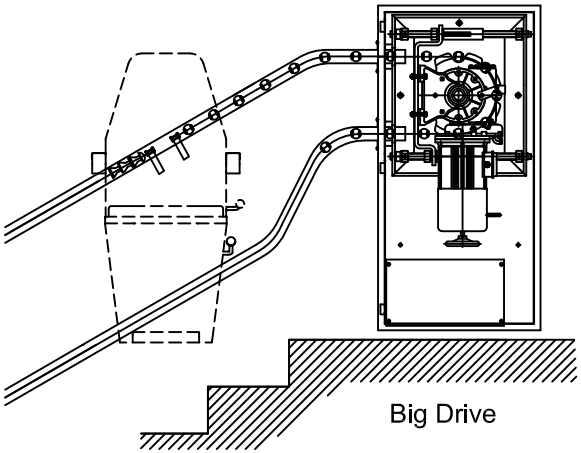

Big Drive

Index	Datum	Name	Art der Änderung

	Datum	Name	Maßstab	
Gezeichnet	18/07/07	NRo	1:25	*OMEGA - Only Seat Version*
Geprüft				

Dimension Sheet

LEHNER LIFTTECHNIK
www.lehner-lifttechnik.at
Lehner Lifttechnik GmbH
A - 4724 Neukirchen am Walde, Salling 8,
Tel.: +43.7278.3514-11 / Fax: -12, E-mail: office.lehner@gmx.at

A3